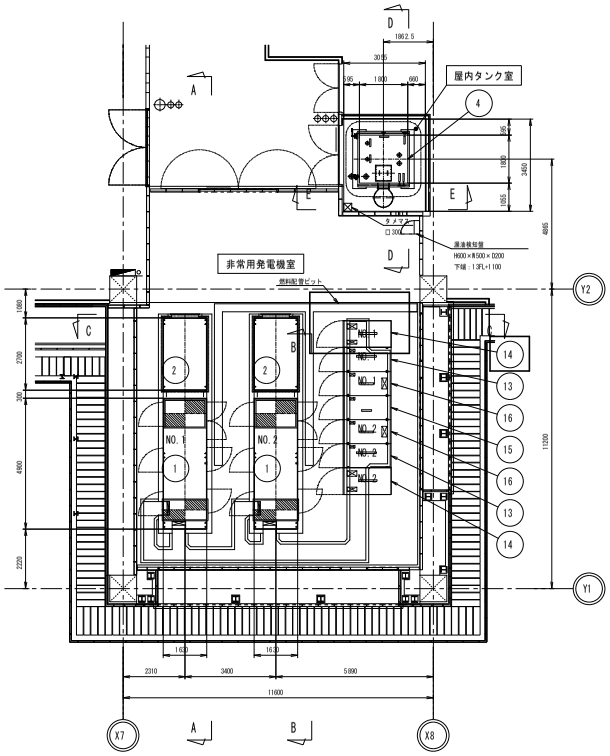

下部平面

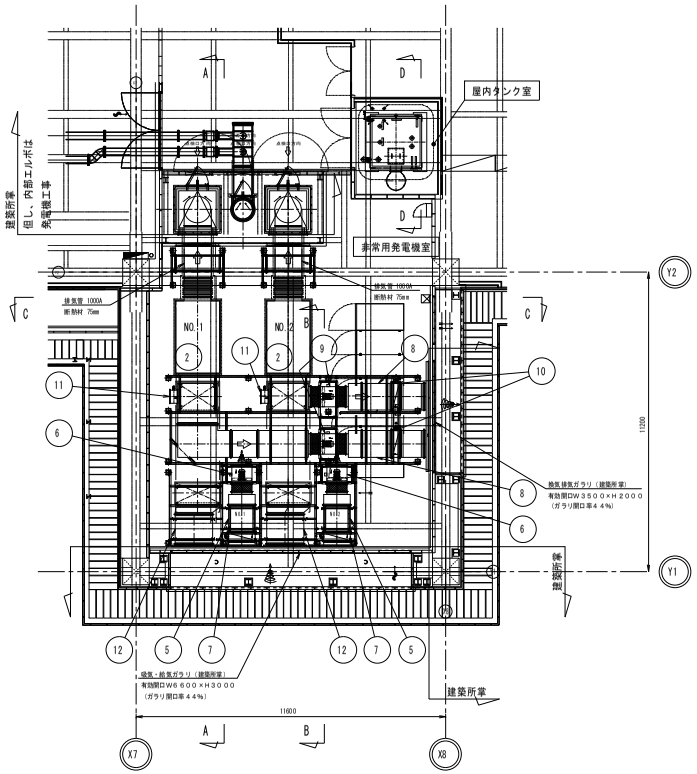

上部平面

符号	名称	数	摘要	質量（1台分）
1	ガスタービン発電装置	2	1500 kVA 85dB(A)	10600 kg
2	排気消音器	2	75dB(A)	3230 kg
3	防振台床	2		660 kg
4	燃料小出槽	1	5500L（灯油）	6025 kg
5	給気消音器	2	75dB(A)	300 kg
6	給気ファン	2	3.7 kW	154 kg
7	給気防火ダンパ	2		80 kg
8	換気排気消音器	2	75dB(A)	310 kg
9	換気排気ファン	2	3.7 kW	149 kg
10	換気排気防火ダンパ	2		80 kg
11	風量調節ダンパ	2		40 kg
12	燃焼吸気消音器	2	75dB(A)	440 kg
13	自動始動発電機盤	2		1000 kg
14	始動用直流電源盤	2	DC-48V MSE-500	2200 kg
15	共通障害盤	1		900 kg
16	フィーダ盤	2		900 kg

□ 移設対象箇所

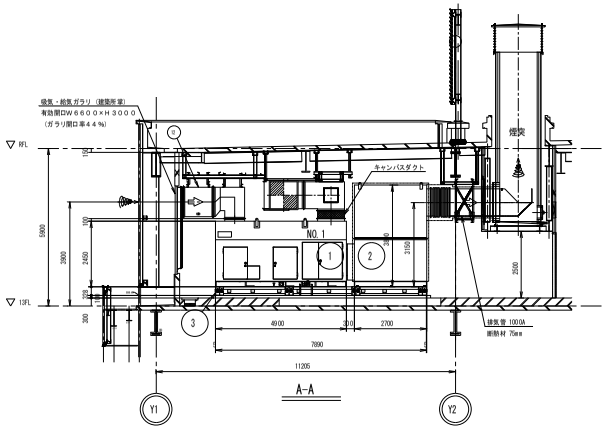

A-A

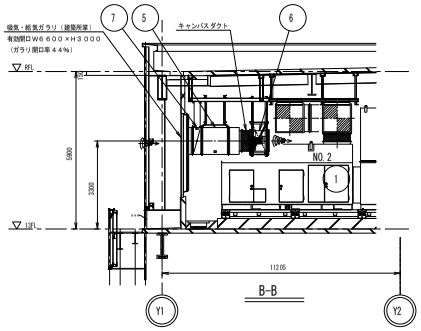

B-B

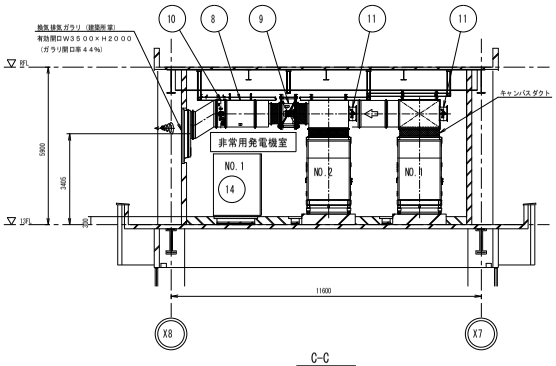

C-C

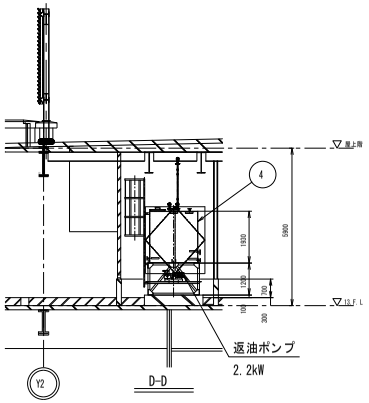

D-D

件名	埼玉県立小児医療センター新病院建設工事
設計番号	1120114
図面名	非常用発電機設備　機器配置図
縮尺	A1= 100　A3= 200
図面番号	